OLVENT

Karta katalogowa wentylatora osiowego

YWF.A4S-400B-5FIIIA00

z płytą montażową

Kierunek przepływu powietrza: tłoczący



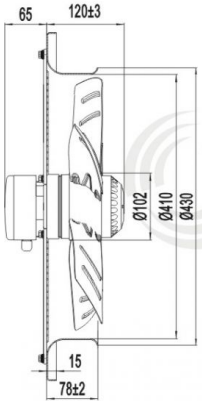

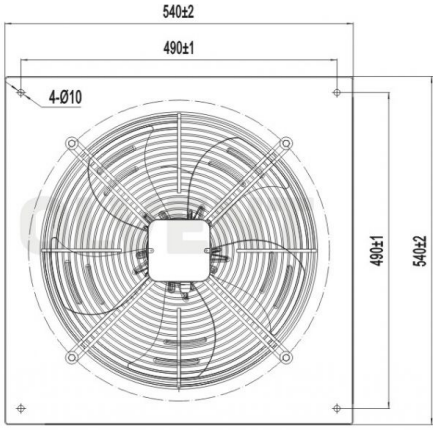

Średnica:	mm	400
Napięcie:	V	220-230
Częstotliwość:	Hz	50
Przepływ powietrza:	m^3/h	3500
Obroty:	min^{-1}	1350
Pobór mocy:	W	190
Pobór prądu:	A	0,9
Kondensator:	µF/500 V	6
Poziom hałasu:	dB(A)	60
Wewnętrzne zabezpieczenie termiczne:	^oC	150±5
Stopień ochrony:	IP	54
Zgodność z dyrektywą ERP:		2015
Sprawność ogólna:	ηstatA%	29,9
Współczynnik sprawności:		41,05
Waga netto:	kg	6,0
Waga brutto:	kg	7,0
Wymiary transportowe:	cm	44 x 44 x 21

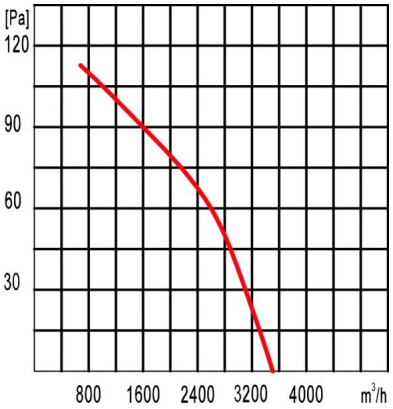

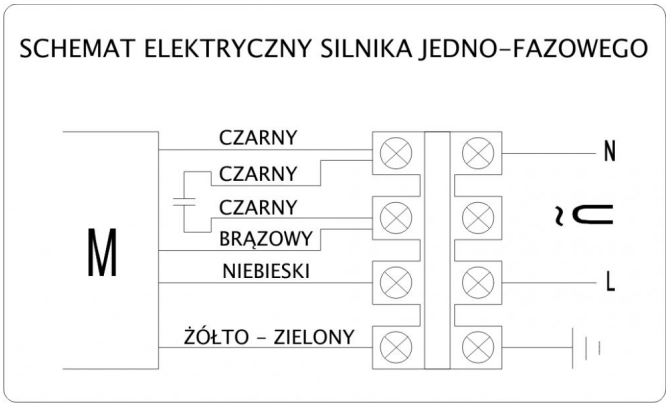

Zdjęcia niektórych produktów mogą się różnić. Dołożono wszelkich starań, aby informacje zawarte w niniejszym katalogu były poprawne. Ze względu na stały rozwój technologiczny zastrzega się prawo do wprowadzania zmian bez powiadomienia.