OLVENT

Karta katalogowa wentylatora osiowego

YWF6D-910S-180/100-G

bez płyty montażowej

Kierunek przepływu powietrza: ssący



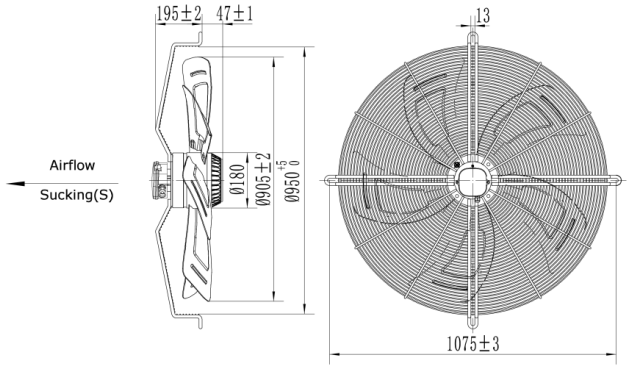

Średnica:	mm	910
Napięcie:	V	380-400
Częstotliwość:	Hz	50
Przepływ powietrza:	m^3/h	Δ=24101l Y=20836
Obroty:	min^{-1}	Δ=910 Y=740
Pobór mocy:	W	Δ=1800 Y=1400
Pobór prądu:	A	Δ=3.75 Y=2.35
Poziom hałasu:	dB(A)	Δ=84 Y=78
Wewnętrzne zabezpieczenie termiczne:	°C	150±5
Stopień ochrony:	IP	IP55
Zgodność z dyrektywą ERP:		2015
Waga netto:	kg	50
Waga brutto:	kg	55
Wymiary transportowe:	cm	100 x 100 x 32

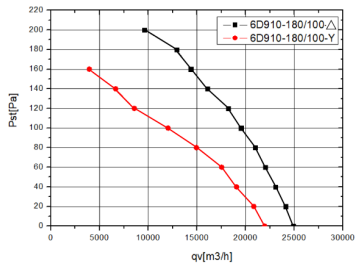

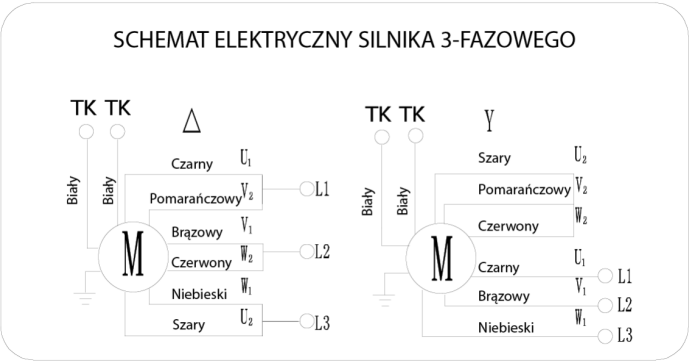

Zdjęcia niektórych produktów mogą się różnić. Dołożono wszelkich starań, aby informacje zawarte w niniejszym katalogu były poprawne. Ze względu na stały rozwój technologiczny zastrzega się prawo do wprowadzania zmian bez powiadomienia.