OLVENT

Karta katalogowa wentylatora osiowego

YWF4E-350S-102/34-G

bez płyty montażowej

Kierunek przepływu powietrza: ssący



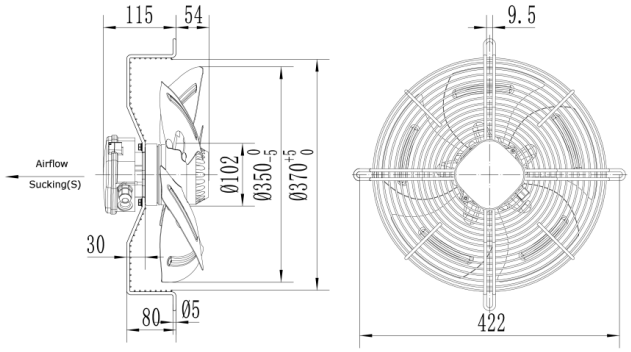

Średnica:	mm	350
Napięcie:	V	220-230
Częstotliwość:	Hz	50
Przepływ powietrza:	m^3/h	2410
Obroty:	min^{-1}	1420
Pobór mocy:	W	126
Pobór prądu:	A	0,65
Kondensator:	µF/500 V	4
Poziom hałasu:	dB(A)	64
Wewnętrzne zabezpieczenie termiczne:	^oC	150±5
Stopień ochrony:	IP	IP54
Zgodność z dyrektywą ERP:		2015
Sprawność ogólna:	ηstatA%	29,3
Współczynnik sprawności:		41,23
Waga netto:	kg	5
Waga brutto:	kg	6
Wymiary transportowe:	cm	38,5 x 38,5 x 19

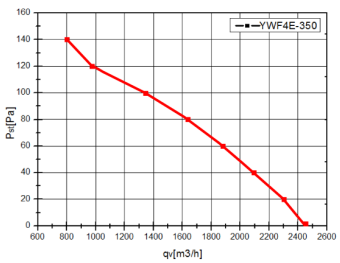

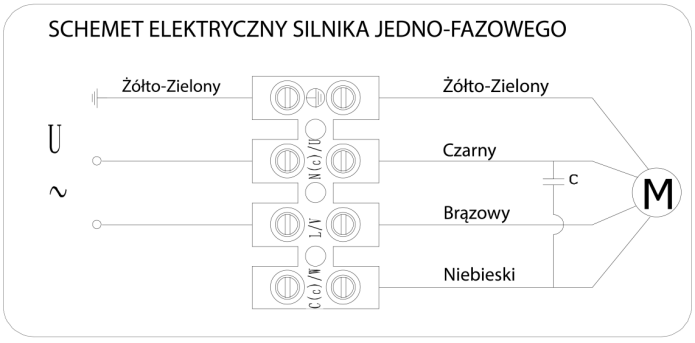

Zdjęcia niektórych produktów mogą się różnić. Dołożono wszelkich starań, aby informacje zawarte w niniejszym katalogu były poprawne. Ze względu na stały rozwój technologiczny zastrzega się prawo do wprowadzania zmian bez powiadomienia.