Karta katalogowa wentylatora osiowego

YWF4E-315S-P92/35-G

bez płyty montażowej

Kierunek przepływu powietrza: ssący



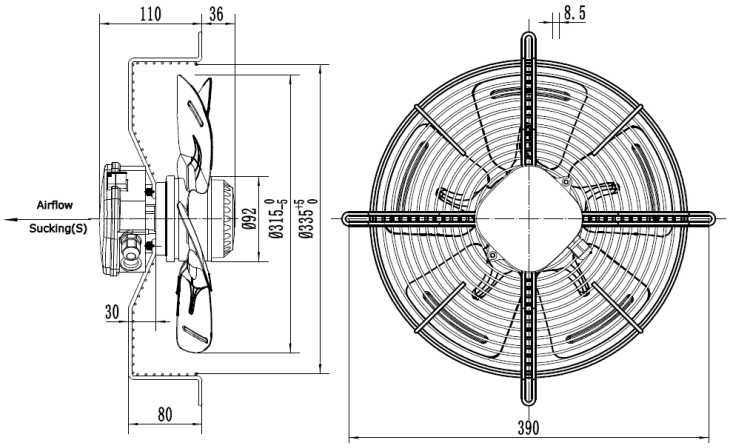

Średnica:	mm	315
Napięcie:	V	220-230
Częstotliwość:	Hz	50
Przepływ powietrza:	m^3/h	1635
Obroty:	min^{-1}	1380
Pobór mocy:	W	95
Pobór prądu:	A	0,45
Kondensator:	µF/500 V	4
Poziom hałasu:	dB(A)	61
Wewnętrzne zabezpieczenie termiczne:	^oC	150±5
Stopień ochrony:	IP	54
Waga netto:	kg	3,5
Waga brutto:	kg	4,5
Wymiary transportowe:	cm	35,5 x 35,5 x 18,0

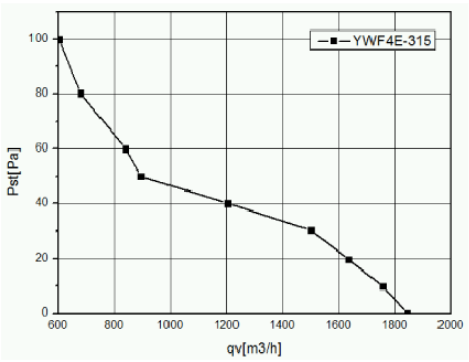

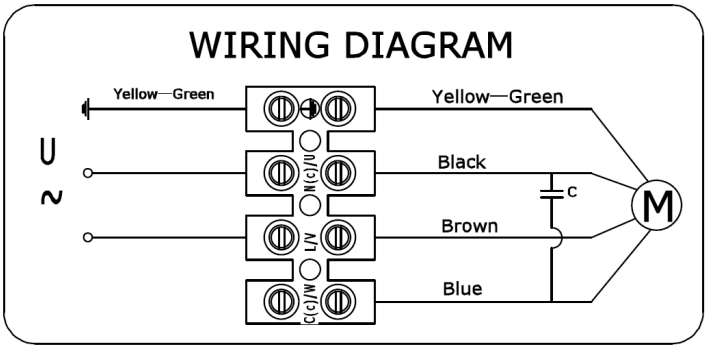

Zdjęcia niektórych produktów mogą się różnić. Dołożono wszelkich starań, aby informacje zawarte w niniejszym katalogu były poprawne. Ze względu na stały rozwój technologiczny zastrzega się prawo do wprowadzania zmian bez powiadomienia.