OLVENT

Karta katalogowa wentylatora osiowego

YWF4E-400S-P102/47-G

bez płyty montażowej

Kierunek przepływu powietrza: ssący



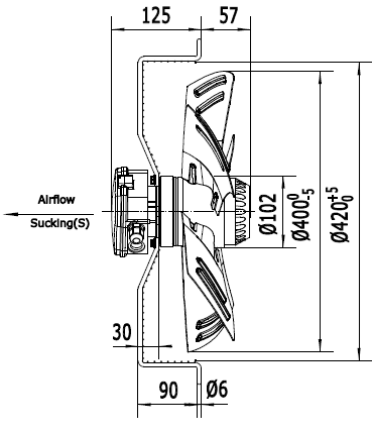

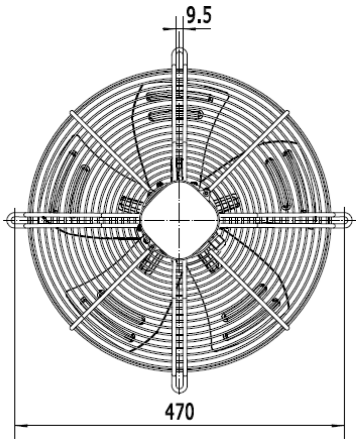

Średnica:	mm	400
Napięcie:	V	220-230
Częstotliwość:	Hz	50
Przepływ powietrza:	m^3/h	3760
Obroty:	min^{-1}	1380
Pobór mocy:	W	180
Pobór prądu:	A	0,82
Kondensator:	µF/500 V	6
Poziom hałasu:	dB(A)	67
Wewnętrzne zabezpieczenie termiczne:	^oC	150±5
Stopień ochrony:	IP	54
Zgodność z dyrektywą ERP:		2015
Sprawność ogólna:	ηstatA%	33,2
Współczynnik sprawności:		44,08
Waga netto:	kg	6,0
Waga brutto:	kg	7,0
Wymiary transportowe:	cm	43,5 x 43,5 x 20

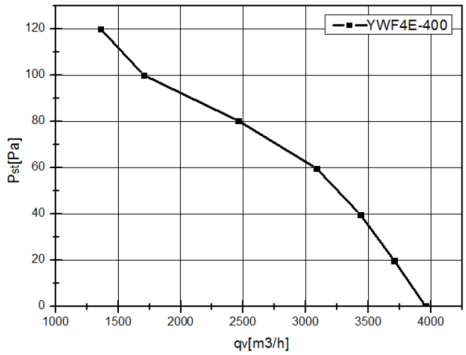

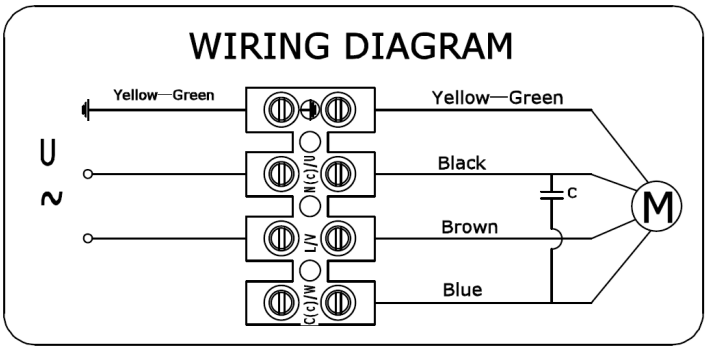

Zdjęcia niektórych produktów mogą się różnić. Dołożono wszelkich starań, aby informacje zawarte w niniejszym katalogu były poprawne. Ze względu na stały rozwój technologiczny zastrzega się prawo do wprowadzania zmian bez powiadomienia.