OLVENT

Karta katalogowa wentylatora osiowego

YWF4E-550S-P137/50-G

bez płyty montażowej

Kierunek przepływu powietrza: ssący



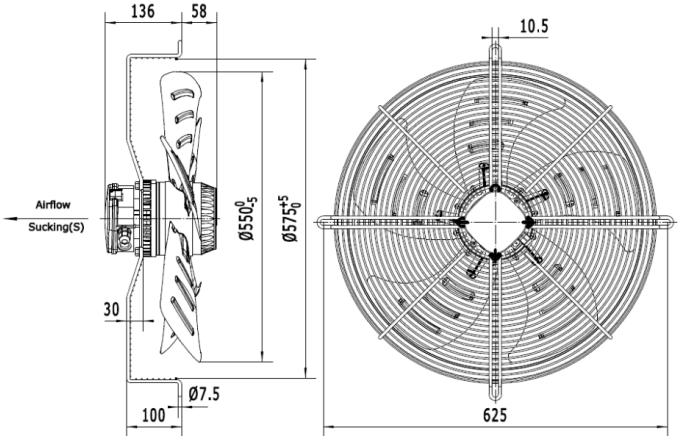

Średnica:	mm	550
Napięcie:	V	220-230
Częstotliwość:	Hz	50
Przepływ powietrza:	m^3/h	8360
Obroty:	min^{-1}	1310
Pobór mocy:	W	520
Pobór prądu:	A	2,40
Kondensator:	µF/500 V	12
Poziom hałasu:	dB(A)	72
Wewnętrzne zabezpieczenie termiczne:	^oC	150±5
Stopień ochrony:	IP	54
Zgodność z dyrektywą ERP:		2015
Sprawność ogólna:	ηstatA%	40,1
Współczynnik sprawności:		46,48
Waga netto:	kg	11,3
Waga brutto:	kg	13,2
Wymiary transportowe:	cm	60 x 60 x 22

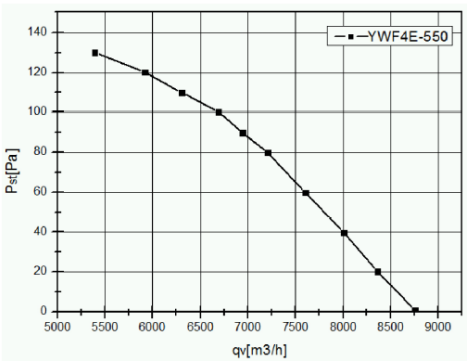

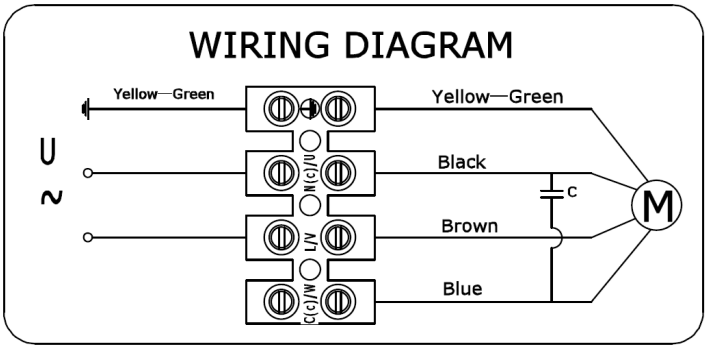

Zdjęcia niektórych produktów mogą się różnić. Dołożono wszelkich starań, aby informacje zawarte w niniejszym katalogu były poprawne. Ze względu na stały rozwój technologiczny zastrzega się prawo do wprowadzania zmian bez powiadomienia.