Karta katalogowa wentylatora osiowego

YWF4D-550S-P137/50-G

bez płyty montażowej

Kierunek przepływu powietrza: ssący

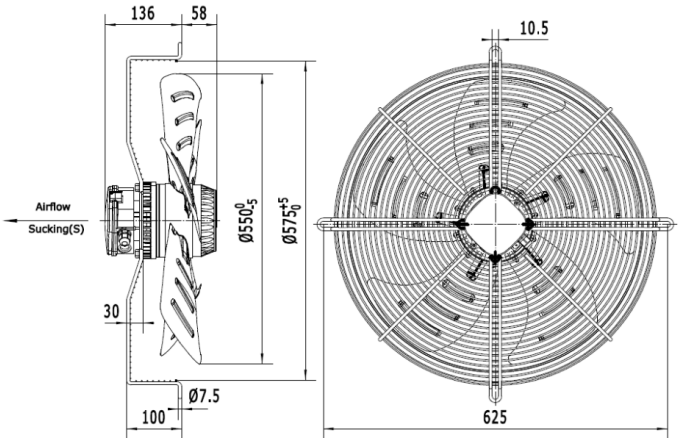

Średnica:	mm	550
Napięcie:	V	380-400
Częstotliwość:	Hz	50
Przepływ powietrza:	m^3/h	8870
Obroty:	min^{-1}	1300
Pobór mocy:	W	600
Pobór prądu:	A	1,20
Poziom hałasu:	dB(A)	72
Wewnętrzne zabezpieczenie termiczne:	^{o}C	150±5
Stopień ochrony:	IP	54
Zgodność z dyrektywą ERP:		2015
Sprawność ogólna:	ηstatA%	38,1
Współczynnik sprawności:		45,54
Waga netto:	kg	11,0
Waga brutto:	kg	13,0
Wymiary transportowe:	cm	60 x 60 x 22

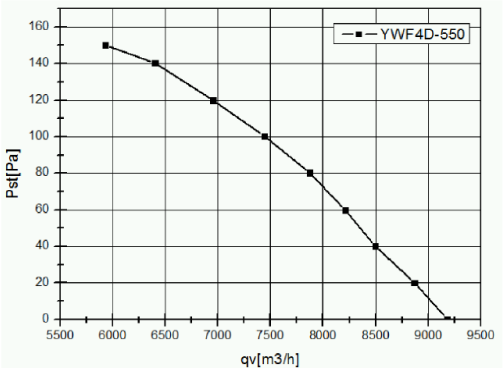

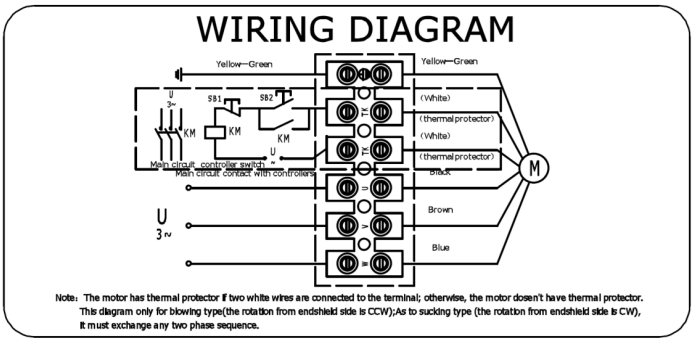

Zdjęcia niektórych produktów mogą się różnić. Dołożono wszelkich starań, aby informacje zawarte w niniejszym katalogu były poprawne. Ze względu na stały rozwój technologiczny zastrzega się prawo do wprowadzania zmian bez powiadomienia.