Karta katalogowa wentylatora osiowego

YWF.A6T-800S-7DIIIA00

bez płyty montażowej

Kierunek przepływu powietrza: ssący



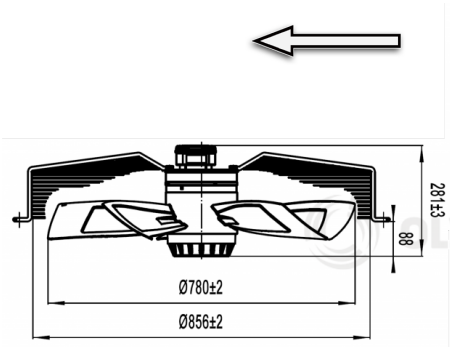

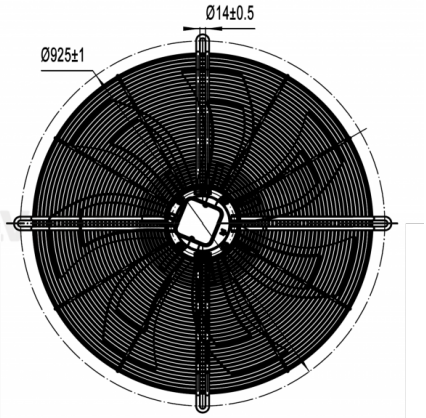

Średnica:	mm	800
Napięcie:	V	380-400
Częstotliwość:	Hz	50
Przepływ powietrza:	m^3/h	Δ=24000l Y=21000
Obroty:	min^{-1}	Δ=910 Y=750
Pobór mocy:	W	Δ=1650 Y=1220
Pobór prądu:	A	Δ=3.6 Y=2.3
Poziom hałasu:	dB(A)	Δ=78 Y=75
Wewnętrzne zabezpieczenie termiczne:	^oC	150±5
Stopień ochrony:	IP	54
Zgodność z dyrektywą ERP:		2015
Sprawność ogólna:	ηstatA%	35,3
Współczynnik sprawności:		40,3
Waga netto:	kg	35,6
Waga brutto:	kg	39,5
Wymiary transportowe:	cm	88 x 88 x 31

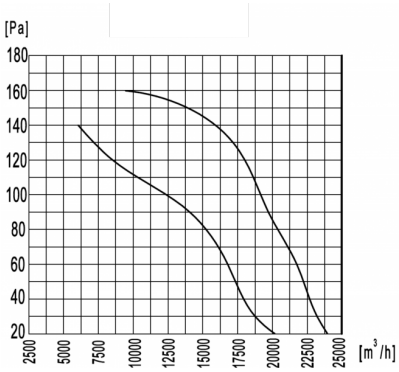

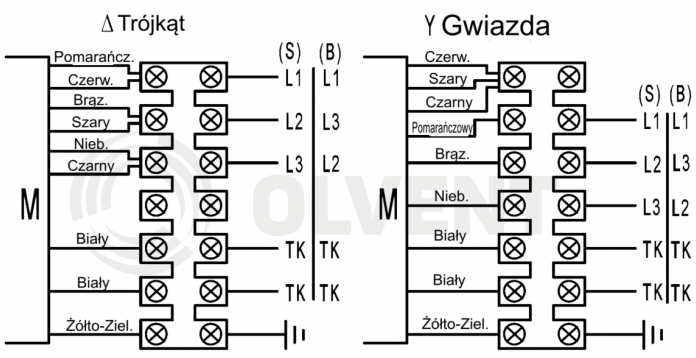

Zdjęcia niektórych produktów mogą się różnić. Dołożono wszelkich starań, aby informacje zawarte w niniejszym katalogu były poprawne. Ze względu na stały rozwój technologiczny zastrzega się prawo do wprowadzania zmian bez powiadomienia.